UNIONE EUROPEA

REGIONE BASILICATA

COMUNITA' MONTANA
ALTO AGRI
SOGGETTO CAPOFILA

fesr Basilicata 2007|2013

Programma Operativo FESR Basilicata 2007/2013

Asse VI "Inclusione Sociale"

Obiettivo Specifico VI.1

"Potenziamento e qualificazione della rete regionale dei servizi volti alla promozione dell'inclusione sociale"

POIS VAL D'AGRI
PIANO DI OFFERTA INTEGRATO DI SERVIZI

LINEA DI INTERVENTO VI.1.1.A

"Potenziamento e specializzazione dei servizi sanitari e socio-sanitari"

OPERAZIONE INFRASTRUTTURALE n° 1

REALIZZAZIONE DI AMBIENTI PER L'IMPLEMENTAZIONE DI UN SISTEMA INTEGRATO PER IL TRATTAMENTO DELLE POSTE ACUZIE E DELLA CRONICITA', NONCHE' DI SPAZI COFINANZIATI DA ADIBIRE AL MATERNO-INFANTILE, NELLE VICINANZE DEL COMPLESSO OSPEDALIERO DI VILLA D'AGRI

Soggetto Attuatore

ASP
SERVIZIO SANITARIO REGIONALE
BASILICATA
Azienda Sanitaria Locale di Potenza

PROGETTO DEFINITIVO-ESECUTIVO

Allegati

I.6

IMPIANTO DISTRIBUZIONE GAS MEDICALI

Schema elettrico sistema di monitoraggio e segnalazione allarmi gas medicali

Rev. 00	del NOVEMBRE 2011	Descr.: EMISSIONE

Redatto da

Ing. Biagio RUSSO – Ing. Felisiano PROPATO – Ing. Prosperino SUANNO – Geom. Egidio N. PONZO

Validazioni

Il Progettista R.T.P. ING. BIAGIO RUSSO (Capogruppo-Ing. Biagio RUSSO)	Il Responsabile unico del procedimento Arch. Franca CICALE	Ufficio Comune Il Dirigente

Date

1

OPERAZIONE INFRASTRUTTURALE

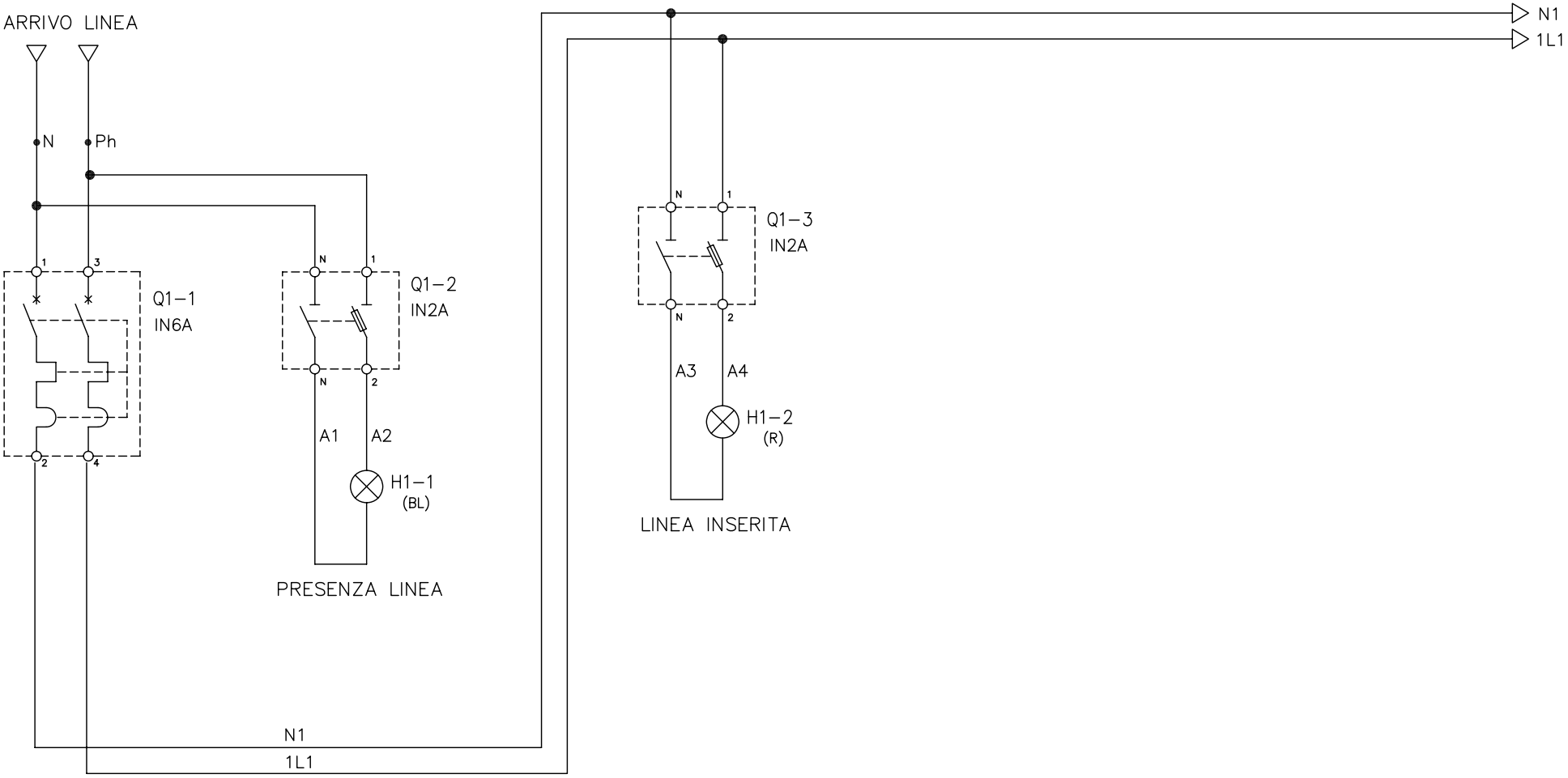
ARRIVO LINEA
N
Ph
Q1–1
IN6A
Q1–2
IN2A
A1
A2
H1–1
(BL)
PRESENZA LINEA
Q1–3
IN2A
A3
A4
H1–2
(R)
LINEA INSERITA
N1
1L1

N Ph

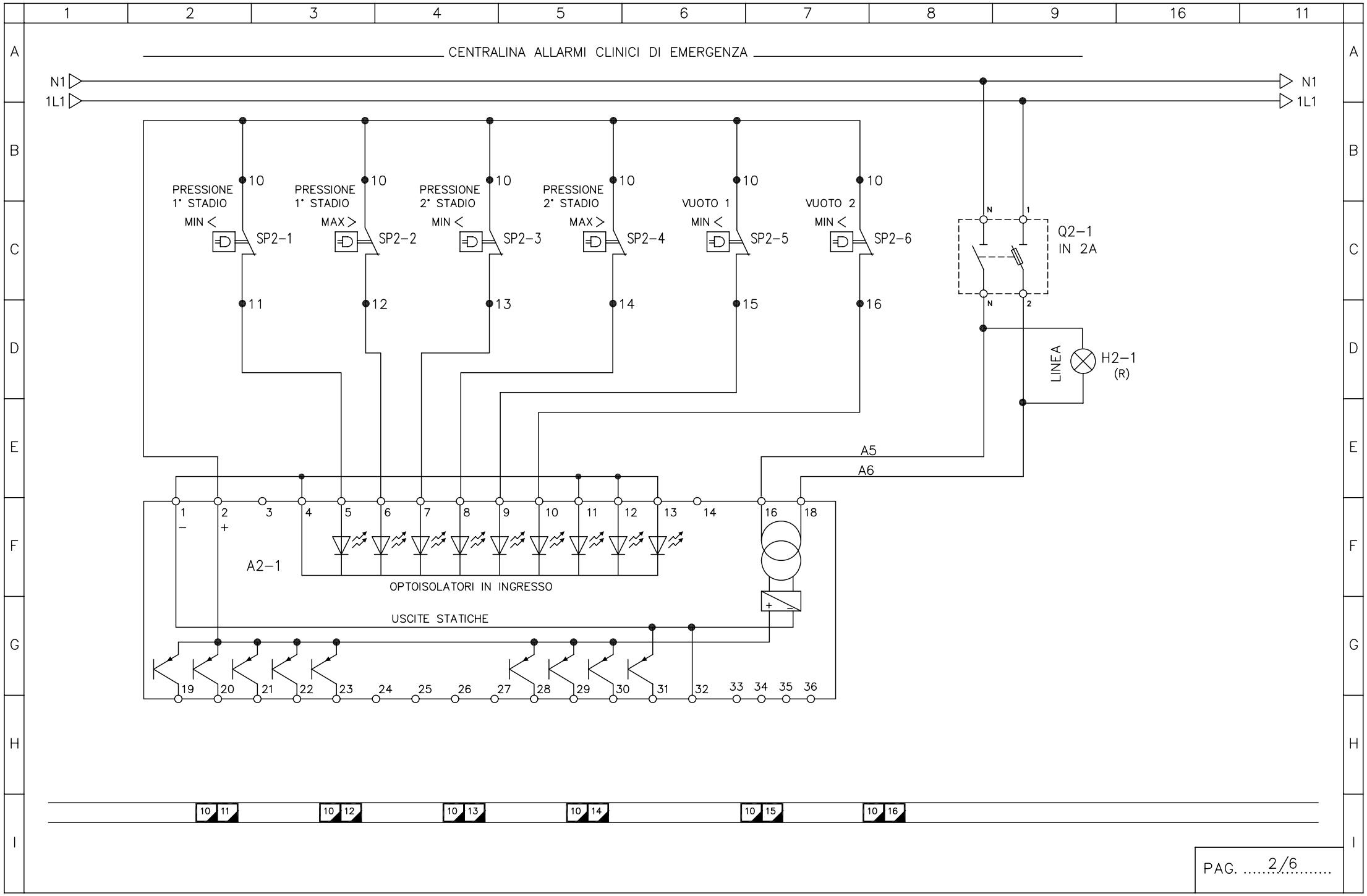
CENTRALINA ALLARMI CLINICI DI EMERGENZA
N1
1L1
PRESSIONE 1° STADIO MIN <
SP2-1
PRESSIONE 1° STADIO MAX >
SP2-2
PRESSIONE 2° STADIO MIN <
SP2-3
PRESSIONE 2° STADIO MAX >
SP2-4
VUOTO 1 MIN <
SP2-5
VUOTO 2 MIN <
SP2-6
Q2-1
IN 2A
LINEA
H2-1
(R)
A5
A6
A2-1
OPTOISOLATORI IN INGRESSO
USCITE STATICHE
10/11
10/12
10/13
10/14
10/15
10/16

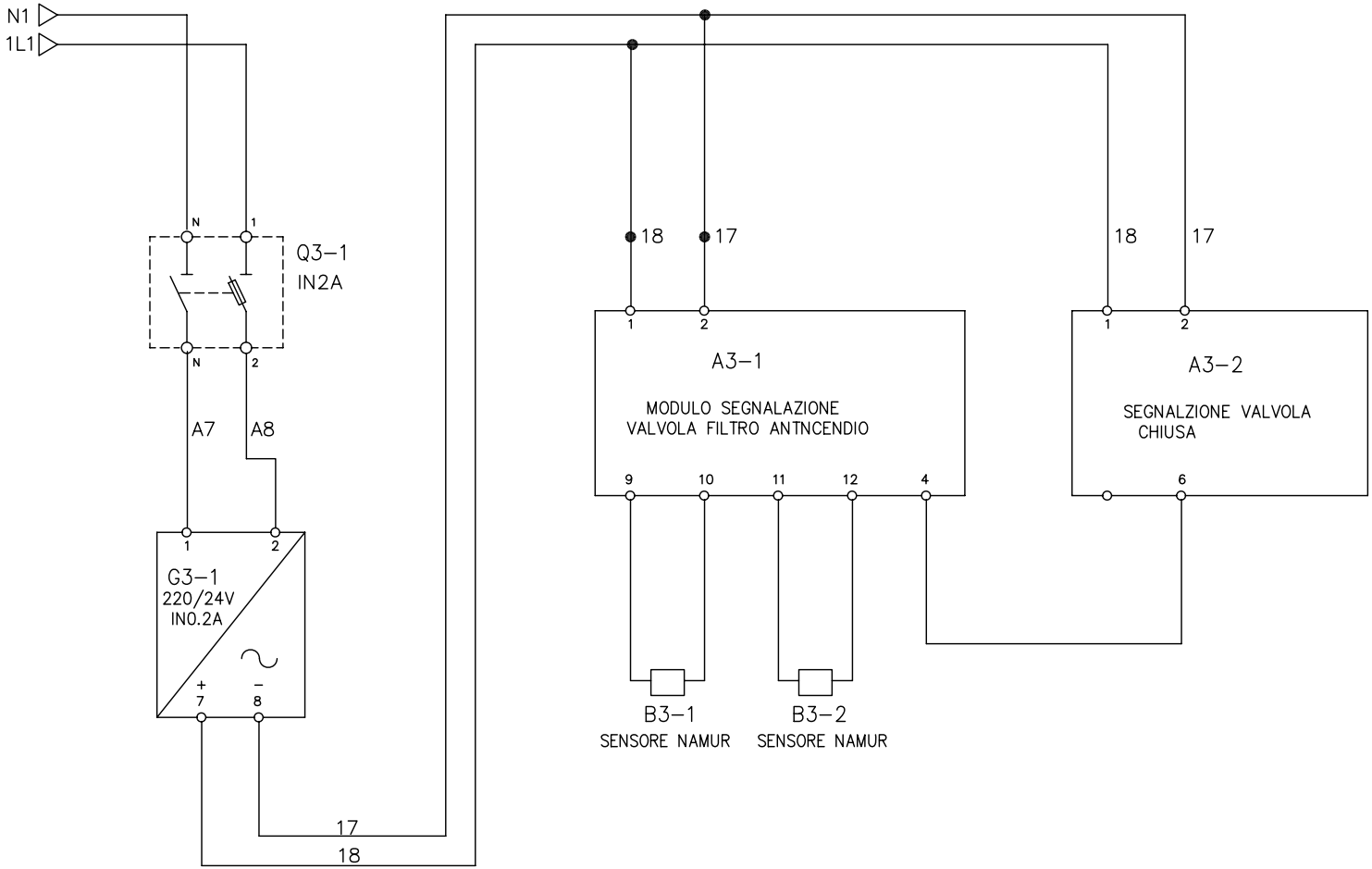
N1
1L1
N
1
Q3-1
IN2A
N
2
A7
A8
1
2
G3-1
220/24V
IN0.2A
+
7
−
8
17
18
18
17
18
17
1
2
A3-1
MODULO SEGNALAZIONE
VALVOLA FILTRO ANTNCENDIO
9
10
11
12
4
1
2
A3-2
SEGNALZIONE VALVOLA
CHIUSA
6
B3-1
SENSORE NAMUR
B3-2
SENSORE NAMUR

18 17

PAG. 3/6

TABELLA NUMERAZIONE PER UTENZE SU CIRCUITO DI POTENZA

U1	U2	U3	U4	U5	U6	U7	U8	U9	U10	U11
V1	V2	V3	V4	V5	V6	V7	V8	V9	V10	V11
W1	W2	W3	W4	W5	W6	W7	W8	W9	W10	W11
U12	U13	U14	U15	U16	U17	U18	U19	U20	U21	U22
V12	V13	V14	V15	V16	V17	V18	V19	V20	V21	V22
W12	W13	W14	W15	W16	W17	W18	W19	W20	W21	W22
U23	U24	U25	U26	U27	U28	U29	U30	U31	U32	U33
V23	V24	V25	V26	V27	V28	V29	V30	V31	V32	V33
W23	W24	W25	W26	W27	W28	W29	W30	W31	W32	W33
U34	U35	U36	U37	U38	U39	U40	U41	U42	U43	U44
V34	V35	V36	V37	V38	V39	V40	V41	V42	V43	V44
W34	W35	W36	W37	W38	W39	W40	W41	W42	W43	W44
U45	U46	U47	U48	U49	U50	U51	U52	U53	U54	U55
V45	V46	V47	V48	V49	V50	V51	V52	V53	V54	V55
W45	W46	W47	W48	W49	W50	W51	W52	W53	W54	W55

✓ NUMERAZIONE UTILIZZATA

TABELLA NUMERAZIONE CON SISTEMA NUMERICO PROGRESSIVO MORSETTIERA

1	2	3	4	5	6	7	8	9	~~10~~	~~11~~	~~12~~	~~13~~	~~14~~	~~15~~	~~16~~	~~17~~	~~18~~	19	20
21	22	23	24	25	26	27	28	29	30	31	32	33	34	35	36	37	38	39	40
41	42	43	44	45	46	47	48	49	50	51	52	53	54	55	56	57	58	59	60
61	62	63	64	65	66	67	68	69	70	71	72	73	74	75	76	77	78	79	80
81	82	83	84	85	86	87	88	89	90	91	92	93	94	95	96	97	98	99	100
101	102	103	104	105	106	107	108	109	110	111	112	113	114	115	116	117	118	119	120
121	122	123	124	125	126	127	128	129	130	131	132	133	134	135	136	137	138	139	140
141	142	143	144	145	146	147	148	149	150	151	152	153	154	155	156	157	158	159	160
161	162	163	164	165	166	167	168	169	170	171	172	173	174	175	176	177	178	179	180
181	182	183	184	185	186	187	188	189	190	191	192	193	194	195	196	197	198	199	200
201	202	203	204	205	206	207	208	209	210	211	212	213	214	215	216	217	218	219	220
221	222	223	224	225	226	227	228	229	230	231	232	233	234	235	236	237	238	239	240
241	242	243	244	245	246	247	248	249	250	251	252	253	254	255	256	257	258	259	260
261	262	263	264	265	266	267	268	269	270	271	272	273	274	275	276	277	278	279	280
281	282	283	284	285	286	287	288	289	290	291	292	293	294	295	296	297	298	299	300
301	302	303	304	305	306	307	308	309	310	311	312	313	314	315	316	317	318	319	320
321	322	323	324	325	326	327	328	329	330	331	332	333	334	335	336	337	338	339	340
341	342	343	344	345	346	347	348	349	350	351	352	353	354	355	356	357	358	359	360
361	362	363	364	365	366	367	368	369	370	371	372	373	374	375	376	377	378	379	380
381	382	383	384	385	386	387	388	389	390	391	392	393	394	395	396	397	398	399	400
401	402	403	404	405	406	407	408	409	410	411	412	413	414	415	416	417	418	419	420
421	422	423	424	425	426	427	428	429	430	431	432	433	434	435	436	437	438	439	440
441	442	443	444	445	446	447	448	449	450	451	452	453	454	455	456	457	458	459	460
461	462	463	464	465	466	467	468	469	470	471	472	473	474	475	476	477	478	479	480
481	482	483	484	485	486	487	488	489	490	491	492	493	494	495	496	497	498	499	500
501	502	503	504	505	506	507	508	509	510	511	512	513	514	515	516	517	518	519	520
521	522	523	524	525	526	527	528	529	530	531	532	533	534	535	536	537	538	539	540
541	542	543	544	545	546	547	548	549	550	551	552	553	554	555	556	557	558	559	560
561	562	563	564	565	566	567	568	569	570	571	572	573	574	575	576	577	578	579	580
581	582	583	584	585	586	587	588	589	590	591	592	593	594	595	596	597	598	599	600

TABELLA NUMERAZIONE CON SISTEMA ALFANUMERICO PER CIRCUITI AUX. INTERNO Q.E

A	~~1~~	~~2~~	~~3~~	~~4~~	~~5~~	~~6~~	~~7~~	~~8~~	9	10	11	12	13	14	15	16	17	18	19	20	21	22	23	24	25	26	27	28	29	30	31	32	33
	34	35	36	37	38	39	40	41	42	43	44	45	46	47	48	49	50	51	52	53	54	55	56	57	58	59	60	61	62	63	64	65	66
	67	68	69	70	71	72	73	74	75	76	77	78	79	80	81	82	83	84	85	86	87	88	89	90	91	92	93	94	95	96	97	98	99
B	1	2	3	4	5	6	7	8	9	10	11	12	13	14	15	16	17	18	19	20	21	22	23	24	25	26	27	28	29	30	31	32	33
	34	35	36	37	38	39	40	41	42	43	44	45	46	47	48	49	50	51	52	53	54	55	56	57	58	59	60	61	62	63	64	65	66
	67	68	69	70	71	72	73	74	75	76	77	78	79	80	81	82	83	84	85	86	87	88	89	90	91	92	93	94	95	96	97	98	99
C	1	2	3	4	5	6	7	8	9	10	11	12	13	14	15	16	17	18	19	20	21	22	23	24	25	26	27	28	29	30	31	32	33
	34	35	36	37	38	39	40	41	42	43	44	45	46	47	48	49	50	51	52	53	54	55	56	57	58	59	60	61	62	63	64	65	66
	67	68	69	70	71	72	73	74	75	76	77	78	79	80	81	82	83	84	85	86	87	88	89	90	91	92	93	94	95	96	97	98	99
D	1	2	3	4	5	6	7	8	9	10	11	12	13	14	15	16	17	18	19	20	21	22	23	24	25	26	27	28	29	30	31	32	33
	34	35	36	37	38	39	40	41	42	43	44	45	46	47	48	49	50	51	52	53	54	55	56	57	58	59	60	61	62	63	64	65	66
	67	68	69	70	71	72	73	74	75	76	77	78	79	80	81	82	83	84	85	86	87	88	89	90	91	92	93	94	95	96	97	98	99
E	1	2	3	4	5	6	7	8	9	10	11	12	13	14	15	16	17	18	19	20	21	22	23	24	25	26	27	28	29	30	31	32	33
	34	35	36	37	38	39	40	41	42	43	44	45	46	47	48	49	50	51	52	53	54	55	56	57	58	59	60	61	62	63	64	65	66
	67	68	69	70	71	72	73	74	75	76	77	78	79	80	81	82	83	84	85	86	87	88	89	90	91	92	93	94	95	96	97	98	99
F	1	2	3	4	5	6	7	8	9	10	11	12	13	14	15	16	17	18	19	20	21	22	23	24	25	26	27	28	29	30	31	32	33
	34	35	36	37	38	39	40	41	42	43	44	45	46	47	48	49	50	51	52	53	54	55	56	57	58	59	60	61	62	63	64	65	66
	67	68	69	70	71	72	73	74	75	76	77	78	79	80	81	82	83	84	85	86	87	88	89	90	91	92	93	94	95	96	97	98	99
G	1	2	3	4	5	6	7	8	9	10	11	12	13	14	15	16	17	18	19	20	21	22	23	24	25	26	27	28	29	30	31	32	33
	34	35	36	37	38	39	40	41	42	43	44	45	46	47	48	49	50	51	52	53	54	55	56	57	58	59	60	61	62	63	64	65	66
	67	68	69	70	71	72	73	74	75	76	77	78	79	80	81	82	83	84	85	86	87	88	89	90	91	92	93	94	95	96	97	98	99
L	1	2	3	4	5	6	7	8	9	10	11	12	13	14	15	16	17	18	19	20	21	22	23	24	25	26	27	28	29	30	31	32	33
	34	35	36	37	38	39	40	41	42	43	44	45	46	47	48	49	50	51	52	53	54	55	56	57	58	59	60	61	62	63	64	65	66
	67	68	69	70	71	72	73	74	75	76	77	78	79	80	81	82	83	84	85	86	87	88	89	90	91	92	93	94	95	96	97	98	99
M	1	2	3	4	5	6	7	8	9	10	11	12	13	14	15	16	17	18	19	20	21	22	23	24	25	26	27	28	29	30	31	32	33
	34	35	36	37	38	39	40	41	42	43	44	45	46	47	48	49	50	51	52	53	54	55	56	57	58	59	60	61	62	63	64	65	66
	67	68	69	70	71	72	73	74	75	76	77	78	79	80	81	82	83	84	85	86	87	88	89	90	91	92	93	94	95	96	97	98	99
P	1	2	3	4	5	6	7	8	9	10	11	12	13	14	15	16	17	18	19	20	21	22	23	24	25	26	27	28	29	30	31	32	33
	34	35	36	37	38	39	40	41	42	43	44	45	46	47	48	49	50	51	52	53	54	55	56	57	58	59	60	61	62	63	64	65	66
	67	68	69	70	71	72	73	74	75	76	77	78	79	80	81	82	83	84	85	86	87	88	89	90	91	92	93	94	95	96	97	98	99
Q	1	2	3	4	5	6	7	8	9	10	11	12	13	14	15	16	17	18	19	20	21	22	23	24	25	26	27	28	29	30	31	32	33
	34	35	36	37	38	39	40	41	42	43	44	45	46	47	48	49	50	51	52	53	54	55	56	57	58	59	60	61	62	63	64	65	66
	67	68	69	70	71	72	73	74	75	76	77	78	79	80	81	82	83	84	85	86	87	88	89	90	91	92	93	94	95	96	97	98	99
Z	1	2	3	4	5	6	7	8	9	10	11	12	13	14	15	16	17	18	19	20	21	22	23	24	25	26	27	28	29	30	31	32	33
	34	35	36	37	38	39	40	41	42	43	44	45	46	47	48	49	50	51	52	53	54	55	56	57	58	59	60	61	62	63	64	65	66
	67	68	69	70	71	72	73	74	75	76	77	78	79	80	81	82	83	84	85	86	87	88	89	90	91	92	93	94	95	96	97	98	99
X	1	2	3	4	5	6	7	8	9	10	11	12	13	14	15	16	17	18	19	20	21	22	23	24	25	26	27	28	29	30	31	32	33
	34	35	36	37	38	39	40	41	42	43	44	45	46	47	48	49	50	51	52	53	54	55	56	57	58	59	60	61	62	63	64	65	66
	67	68	69	70	71	72	73	74	75	76	77	78	79	80	81	82	83	84	85	86	87	88	89	90	91	92	93	94	95	96	97	98	99
Y	1	2	3	4	5	6	7	8	9	10	11	12	13	14	15	16	17	18	19	20	21	22	23	24	25	26	27	28	29	30	31	32	33
	34	35	36	37	38	39	40	41	42	43	44	45	46	47	48	49	50	51	52	53	54	55	56	57	58	59	60	61	62	63	64	65	66
	67	68	69	70	71	72	73	74	75	76	77	78	79	80	81	82	83	84	85	86	87	88	89	90	91	92	93	94	95	96	97	98	99
K	1	2	3	4	5	6	7	8	9	10	11	12	13	14	15	16	17	18	19	20	21	22	23	24	25	26	27	28	29	30	31	32	33
	34	35	36	37	38	39	40	41	42	43	44	45	46	47	48	49	50	51	52	53	54	55	56	57	58	59	60	61	62	63	64	65	66
	67	68	69	70	71	72	73	74	75	76	77	78	79	80	81	82	83	84	85	86	87	88	89	90	91	92	93	94	95	96	97	98	99
J	1	2	3	4	5	6	7	8	9	10	11	12	13	14	15	16	17	18	19	20	21	22	23	24	25	26	27	28	29	30	31	32	33
	34	35	36	37	38	39	40	41	42	43	44	45	46	47	48	49	50	51	52	53	54	55	56	57	58	59	60	61	62	63	64	65	66
	67	68	69	70	71	72	73	74	75	76	77	78	79	80	81	82	83	84	85	86	87	88	89	90	91	92	93	94	95	96	97	98	99

○	MORSETTO INTERNO AL QUADRO O DI APPARECCHIATURA COMPATTA	H	LAMPADA DI SEGNALAZIONE Bl=BIANCO V=VERDE R=ROSSO BL=BLU G=GIALLO	D #	CONTROLLORE A LOGICA PROGRAMMABILE –C.P.U.– –MODULO ESPANSIONE–	A	STRUMENTO INDICATORE (AMPEROMETRO)
●	MORSETTO PER COLLEGAMENTO DI DISPOSITIVO ESTERNO AL QUADRO	H	LAMPADA DI SEGNALAZIONE CON TRASFORMATORE Bl=BIANCO V=VERDE R=ROSSO BL=BLU G=GIALLO	E S	PULSANTE DA PANNELLO CON CONTATTO N.O. Bl=BIANCO V=VERDE R=ROSSO BL=BLU G=GIALLO N=NERO GR=GRIGIO	V	STRUMENTO INDICATORE (VOLTMETRO)
*	DISPOSITIVO O APPARECCHIO PREDISPOSTO						
	DISPOSITIVO AZIONATO DAL LIVELLO DI UN FLUIDO	H	LED LUMINOSO Bl=BIANCO V=VERDE R=ROSSO BL=BLU G=GIALLO	E S	PULSANTE DA PANNELLO CON CONTATTO N.C. Bl=BIANCO V=VERDE R=ROSSO BL=BLU G=GIALLO N=NERO GR=GRIGIO	E	COMMUTATORE VOLTOMETRICO/AMPEROMETRICO
θ	DISPOSITIVO AZIONATO DA TEMPERATURA						
∩	CONDUTTORE INTERESSATO DA SEGNALE ANALOGICO	S	SEZIONATORE SOTTOCARICO	S	PULSANTE DI EMERGENZA IN CUSTODIA	AX	SEZIONE PER TEST LAMPADE MONTATA SU PIASTRA A C.S.
	TERRA						
M1 ~	MOTORE MONOFASE CON TENSIONE ALTERNATA DI 220V	Q	SEZIONATORE CON FUSIBILI	SL	GALLEGGIANTE ELETTRICO CON CONTATTO N.C. IN ASSENZA DI ACQUA	S	MICRO INTERRUTTORE
M3 ~	MOTORE TRIFASE CON TENSIONE ALTERNATA DI 380V	Q	INTERRUTTORE MAGNETO–TERMICO	E S	SELETTORE ROTATIVO DA PANNELLO A DUE POSIZIONI	R	RESISTENZA
	CONDUTTORI ATTIVI SCHERMATI	Q	INTERRUTTORE SOLO MAGNETICO	A 0 M S	SELETTORE ROTATIVO DA PANNELLO A TRE POSIZIONI	F	FUSIBILE IN VETRO 5x20
K ~	BOBINA DI CONTATTORE O RELE' AUSILIARIO ALIMENTATA A TENSIONE ALTERNATA	Q	INTERRUTTORE MAGNETO–TERMICO DIFFERENZIALE	S	SELETTORE ROTATIVO MULTIPOSIZIONI	H	DISPOSITIVO SEGNALAZIONE LUMINOSA APPARECCHIATURA IN TENSIONE
K	BOBINA DI RELE' AUSILIARIO ALIMENTATA A TENSIONE CONTINUA	Q	INTERRUTTORE SOLO DIFFERENZIALE	VA	DIODO AL SILICIO DEL TIPO 1N 4000	TM	TRASFORMATORE DI MISURE AMPEROMETRICHE
Kt	BOBINA DI TEMPORIZZATORE CON RITARDO ALL'ATTRAZIONE	K	CONTATTO DI POTENZA TELERUTTORE	H	DISPOSITIVO LUMINOSO LAMPEGGIANTE	X	PRESA DI SERVIZIO A DUE POLI CON CONDUTTORE DI TERRA
Kt	BOBINA DI TEMPORIZZATORE CON RITARDO ALLA DISECCITAZIONE	K	CONTATTO APERTO	H	DISPOSITIVO DI ILLUMINAZIONE QUADRO	G REGOLABILE	ALIMENTATORE
Kt	BOBINA DI TEMPORIZZATORE CON RITARDO ALL'ATTRAZIONE ED AL RILASCIO	K	CONTATTO CHIUSO	H	DISPOSITIVO DI SEGNALAZIONE ACUSTICA "SIRENA"	B	SONDA DI TEMPERATURA
Q	RELE' TERMICO	Kt	CONTATTO APERTO RITARDATO ALL' APERTURA	h P	CONTAORE	rH% B	SONDA DI UMIDITA'
A	– SCHEDA ELETTRONICA CONTROLLO SERIE SICUREZZA CALDAIA – SCHEDA ELETTRONICA DI TRATTAMENTO SEGNALI 16I/8U – SCHEDA A RELE' DI INTERFACCIAMENTO SEGNALI SV (DIN–DOUT) – SCHEDA CONTROLLO RILIEVO FUGHE GAS	Kt	CONTATTO APERTO RITARDATO ALLA CHIUSURA	P	EMETTITORE DI IMPULSI IN FUNZIONE DELLA PORTATA	P	REGOLATORE CLIMATICO/TEMPERATURA
		Y	BOBINA DI ELETTROVALVOLA A RIARMO MANUALE	P	CONTAIMPULSI A PRE–SELEZIONE	rH% P	REGOLATORE ELETTRONICO DI UMIDITA'
Y	– SERVOCOMANDO ELETTROIDRAULICO PER AZIONAMENTO PROPORZIONALE VALVOLE – SERVOCOMANDO ELETTROMECCANICO PER AZIONAMENTO SERRANDE – SERVOCOMANDO A TER PUNTI		BLOCCO MECCANICO A RIPRISTINO MANUALE	G	ACCUMULATORE	SEGNALE DI INGRESSO SEGNALE DI USCITA	ALLOCAZIONE SU SISTEMA DI CONTROLLO (–C.P.U.– –MOD. ESPANSIONE–) MORSETTO DI INTERCONNESSIONE INDIRIZZO BIT POSIZIONE CON RIF. SCHEMA
		ΔTR	TRASFORMATORE DI MISURE AMPEROMETRICHE RILIEVO CORRENTI DIFFERENZIALI	N	GENERATORE DI SEGNALI CON COMANDO MANUALE		
θ/V N	CONVERTITORE ELETTRONICO TEMPERATURA/TENSIONE CONFIGURABILE	ΔP/V N	CONVERTITORE ΔP/TENSIONE	V/mA N	CONVERTITORE TENSIONE/CORRENTE	TR	TRASFORMATORE AUSILIARIO ABBASSATORE CON TENSIONI MULTIPLE DI I/U